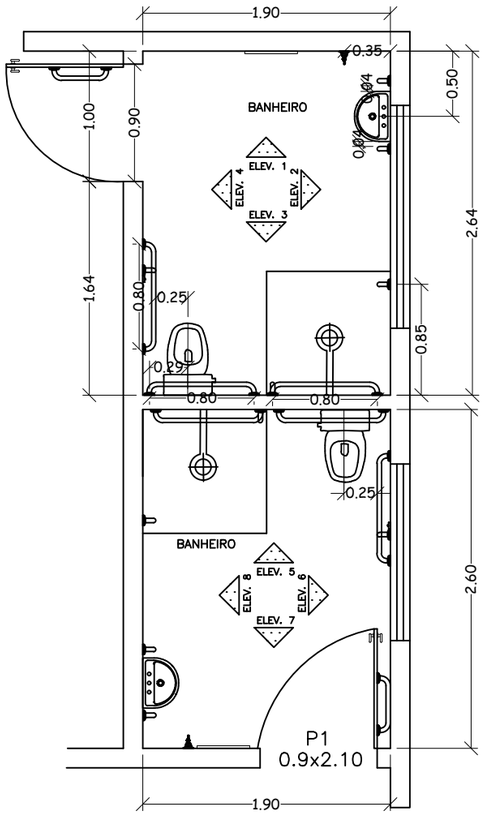

PLANTA BAIXA
Escala: 1:25

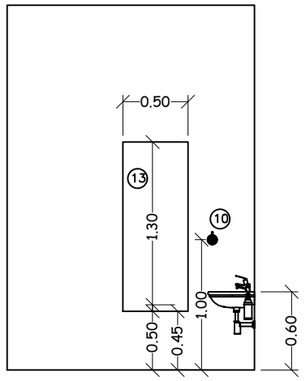

ELEVAÇÃO 1
Escala: 1:25

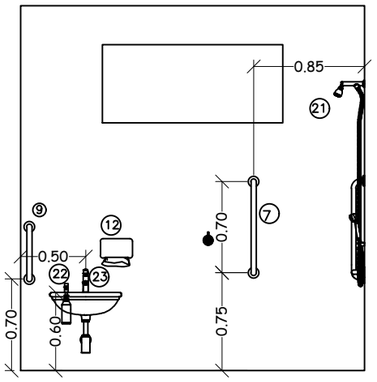

ELEVAÇÃO 2
Escala: 1:25

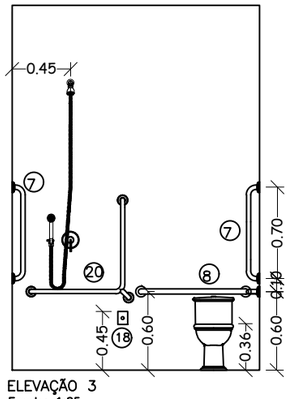

ELEVAÇÃO 3
Escala: 1:25

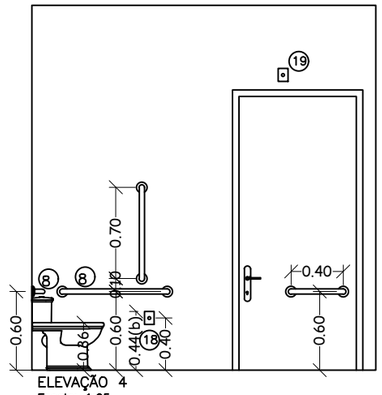

ELEVAÇÃO 4
Escala: 1:25

DETALHES ESPECIFICOS DAS DIMENSÕES DAS PAPELEIRAS E TOALHEIRAS

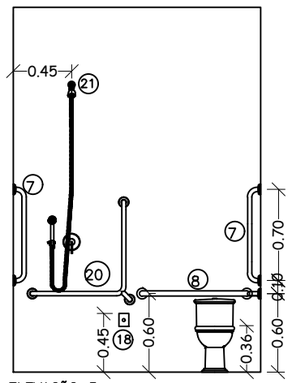

ELEVAÇÃO 5
Escala: 1:25

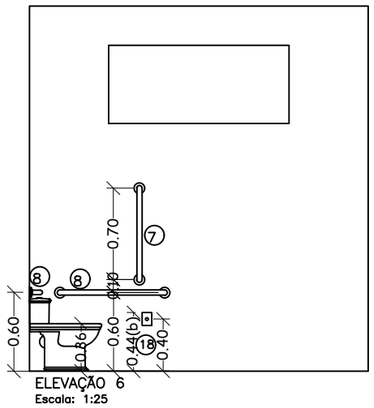

ELEVAÇÃO 6
Escala: 1:25

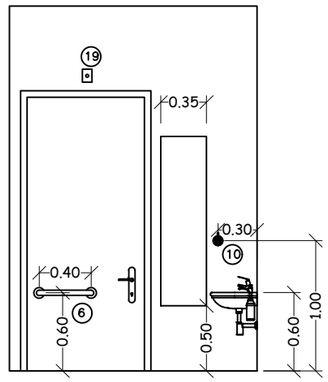

ELEVAÇÃO 7
Escala: 1:25

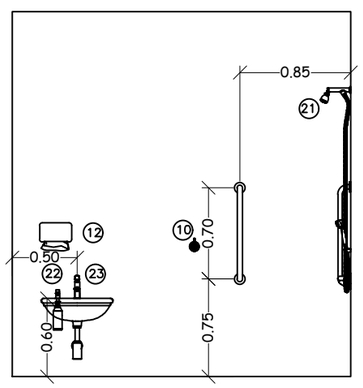

ELEVAÇÃO 8
Escala: 1:25

LEGENDA

1 Porta de abrir 90x210cm	12 Papeleira
2 Bacia sanitária	13 Espelho
3 Lavatório sem coluna	14 Piso Tátil em PVC Direcional
4 Corrimão em duas alturas	15 Piso Tátil em PVC Alerta
5 Guia de balizamento	16 Mapa tátil
6 Barra de apoio horizontal 40cm	17 Alarme de Emergência
7 Barra de apoio vertical 70cm	18 Alarme de Emergência – Acionador h: 40cm
8 Barra de apoio horizontal 80cm	19 Visual e Sonoro – h: 215cm
9 Barra de apoio vertical 40cm	20 Barra de apoio em L
10 Cabide	21 Chuveiro
11 Placa de identificação de ambiente	22 Saboneteira
Área a ser demolida / alterada finalidade	23 Torneira
Área a ser preenchida para nivelamento	24 Barra de apoio em L

OBSERVAÇÕES

(a) Cota de referência. Distância da barra ao eixo da bacia deve ser de 40cm, com tolerância de + – 01cm.

(b) A altura da bacia sanitária deve ser entre 43 e 45cm sem assento, sendo que com assento a altura máxima deve ser de 46cm.

PREFEITURA DE HERVAL D'OESTE
SECRETARIA MUNICIPAL DE PLANEJAMENTO E COORDENAÇÃO

Centro Municipal de Educação Pequeno Principe

ENDEREÇO

Local: CME PEQUENO PRINCIPE
Endereço: Rua Senador Euzébio Número: 240 Bairro: Centro

SECRETARIA DE EDUCAÇÃO

Responsável:

Silvana Bula
Secretária de Educação

DADOS DO PROJETO

Projeto: ARQUITETÔNICO

Referência: Adequação de Acessibilidade – Detalhes Sanitários

Conteúdo: Detalhe Banheiros salas de Aula – Bloco II
Cortes

Responsável Técnico:
Melissa Demo
Engenheira Civil
CREA 053.732-5

Fiscalização:
Luiz Henrique Valgrande
Fiscal de Obras Públicas
CREA 68214-8

Data	Desenho	Área (m²)	Escala	Código	Total de Pranchas	Prancha
NOV 2021	Melissa Adriano	2.009,46	Indicada	ARQ	09	01