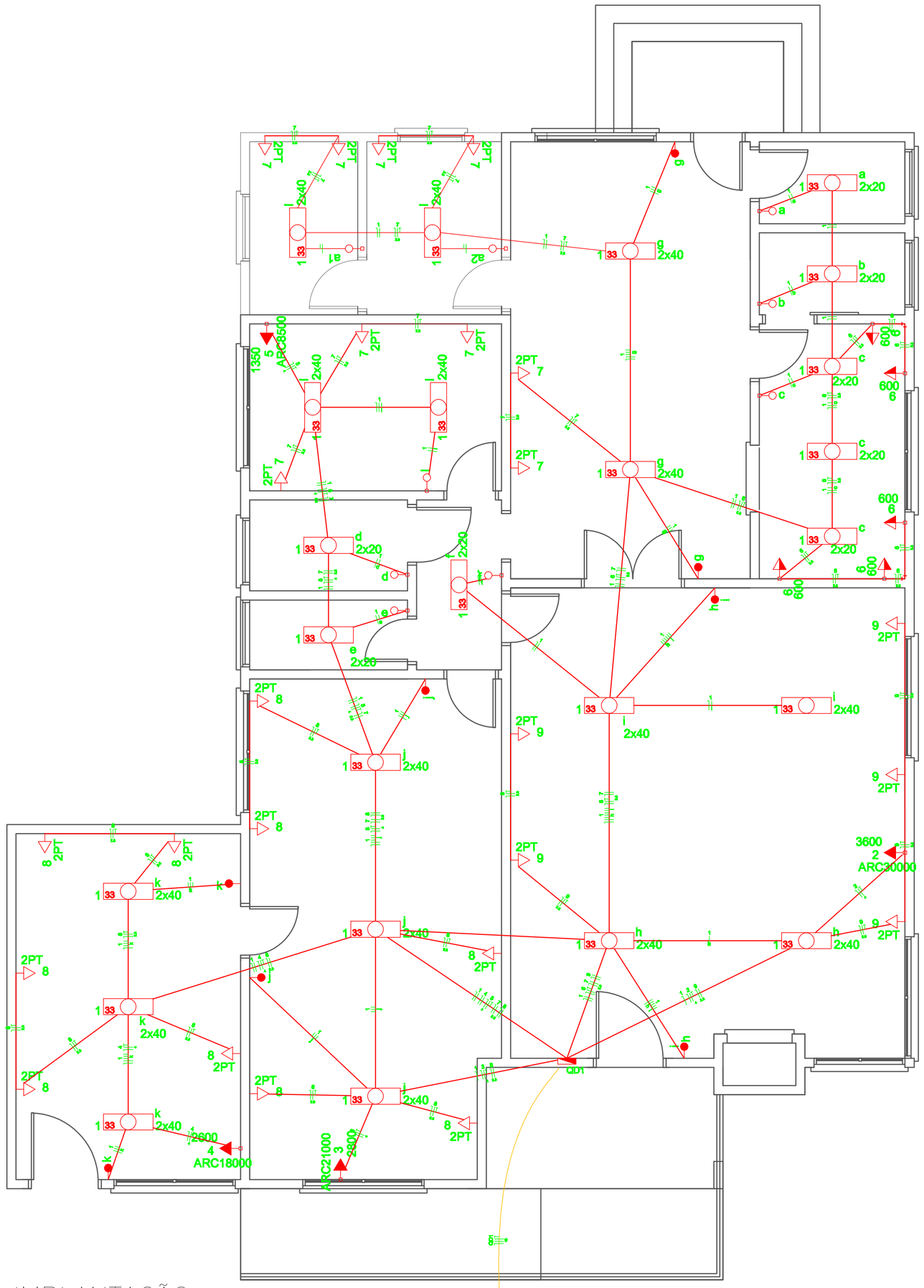

IMPLANTAÇÃO
ESC. 1/125

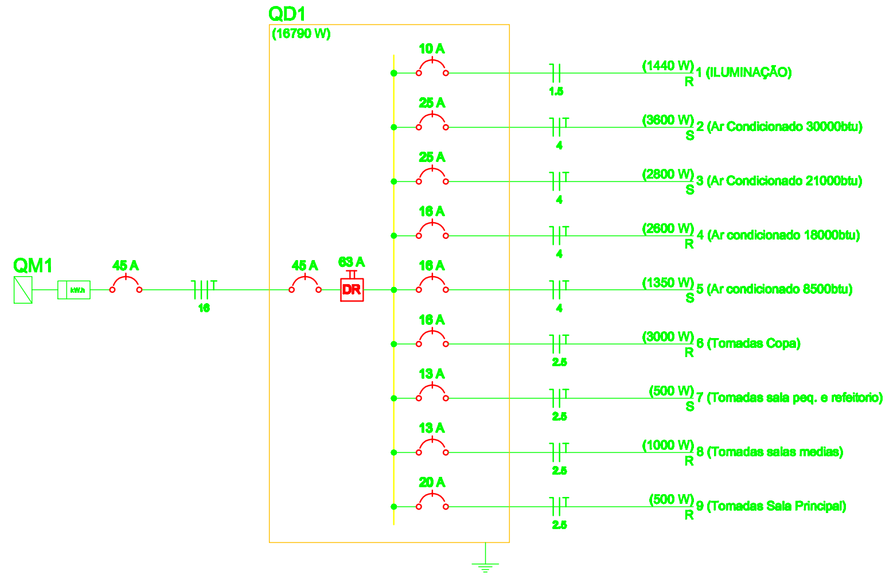

Legenda

	Caixa de medição embutir a 1,50m do piso
	Entrada de serviço aérea
g	Interruptor paralelo 1 tecla - 1,10m do piso
h h	Interruptor paralelo 2 teclas – 1,10m do piso
a	Interruptor simples 1 tecla - 1,10m do piso
1 33 g 2x40	Luminária p/ lâmp. fluor. tubular - sobrepor
	Quadro de distribuição - embutir a 1,50m do piso
6 600	Tomada hexagonal (NBR 14136) - 2P+T 10 A a 1,10m do piso
ARC30000 2 3600	Tomada hexagonal (NBR 14136) - 2P+T 20 A a 2,20m do piso
2PT 8	Tomada universal 2P+T a 0,30m do piso

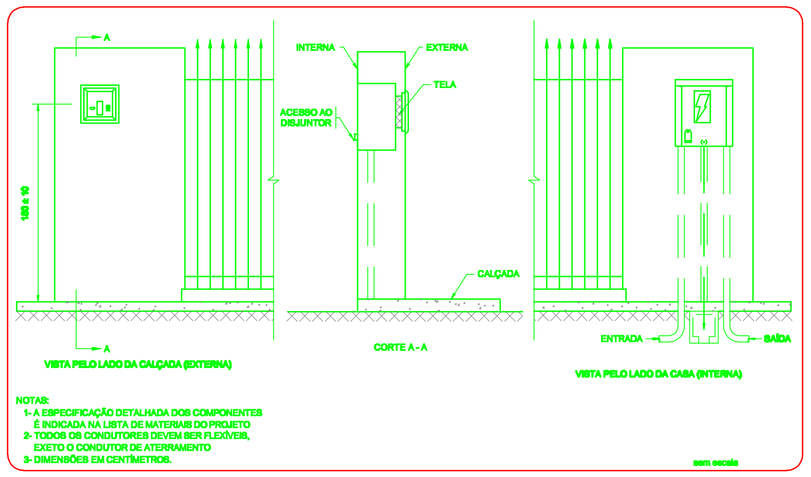

NOTAS:
1- A ESPECIFICAÇÃO DETALHADA DOS COMPONENTES É INDICADA NA LISTA DE MATERIAIS DO PROJETO
2- TODOS OS CONDUTORES DEVEM SER FLEXÍVEIS, EXCETO O CONDUTOR DE ATERRAMENTO
3- DIMENSÕES EM CENTÍMETROS.

CAIXA DE MEDIÇÃO COM LEITURA PELA CALÇADA - ENTRADA SUBTERRÂNEA

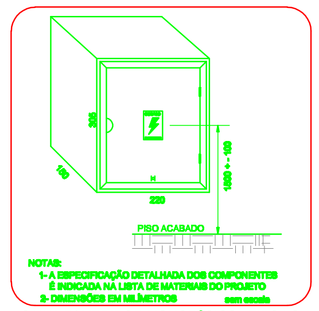

NOTAS:
1- A ESPECIFICAÇÃO DETALHADA DOS COMPONENTES É INDICADA NA LISTA DE MATERIAIS DO PROJETO
2- DIMENSÕES EM MILIMETROS sem escala

CAIXA P/ MEDIDOR MONOFÁSICO - TIPO LC
(CHAPA DE ALUMÍNIO OU FERRO)

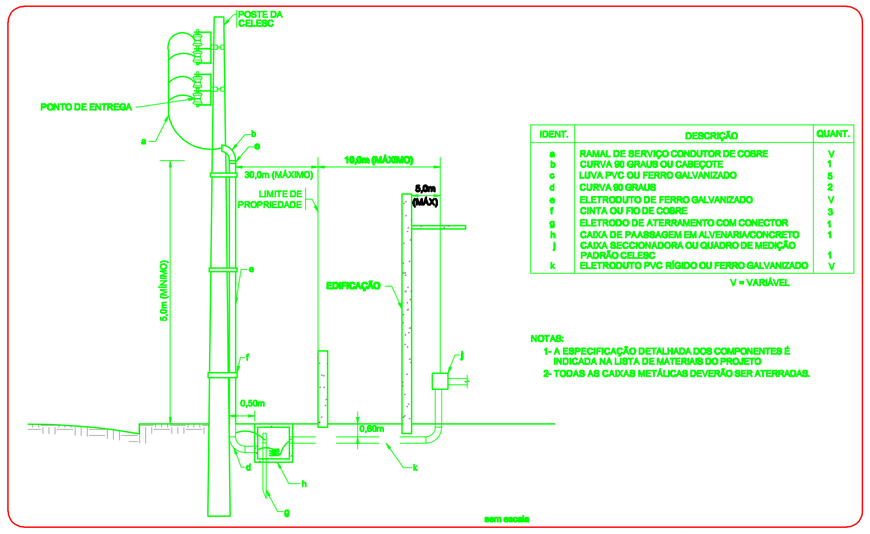

IDENT.	DESCRIÇÃO	QUANT.
a	RAMAL DE SERVIÇO CONDUTOR DE COBRE	V
b	CURVA 90 GRAUS OU CABEÇOTE	1
c	LUVA PVC OU FERRO GALVANIZADO	5
d	CURVA 90 GRAUS	2
e	ELETRODUTO DE FERRO GALVANIZADO	V
f	CINTA OU FIO DE COBRE	3
g	ELETRODO DE ATERRAMENTO COM CONECTOR	1
h	CAIXA DE PASSAGEM EM ALVENARIA/CONCRETO	1
j	CAIXA SECCIONADORA OU QUADRO DE MEDIÇÃO PADRÃO CELESC	1
k	ELETRODUTO PVC RÍGIDO OU FERRO GALVANIZADO	V

V = VARIÁVEL.

NOTAS:
1- A ESPECIFICAÇÃO DETALHADA DOS COMPONENTES É INDICADA NA LISTA DE MATERIAIS DO PROJETO
2- TODAS AS CAIXAS METÁLICAS DEVERÃO SER ATERRADAS.

FORNECIMENTO EM BT - RAMAL DE SERVIÇO SUBTERRÂNEO SEM TRAVESSIA DE VIA PÚBLICA

Quadro de Cargas (QD1)

Circuito	Descrição	Esquema	Método de Inst.	V (V)	Iluminação (W)		Tomadas (W)						Pot. total. (VA)	Pot. total. (W)	Fase	Pot. - R (W)	Pot. - S (W)	Pot. - T (W)	FCT	FCA	In' (A)	Seção (mm2)	Io (A)	Disj (A)	dV parc (%)	dV total (%)	Status
					20	40	100	600	1350	2600	2800	3600															
1	ILUMINAÇÃO	F+N	B1	220 V	16	28							1876	1440	R	1440			1,00	0,60	7,0	1,5	17,5	10,0	0,66	1,75	Ok
	a				2								58	40	R	40				0,70	5,8	1,5	17,5				Ok
	b				2								58	40	R	40				0,70	5,4	1,5	17,5				Ok
	c				6								173	120	R	120				0,70	5,1	1,5	17,5				Ok
	d				2								58	40	R	40				0,60	6,8	1,5	17,5				Ok
	e				2								58	40	R	40				0,60	7,0	1,5	17,5				Ok
	f				2								58	40	R	40				0,70	6,2	1,5	17,5				Ok
	g					4							202	160	R	160				0,70	1,3	1,5	17,5				Ok
	h					4							202	160	R	160				0,70	2,8	1,5	17,5				Ok
	i					4							202	160	R	160				0,70	3,9	1,5	17,5				Ok
	j					6							303	240	R	240				0,60	6,1	1,5	17,5				Ok
	k					6							303	240	R	240				0,60	3,8	1,5	17,5				Ok
	l					4							202	160	R	160				0,60	1,5	1,5	17,5				Ok
2	Ar Condicionado 30000btu	F+N+T	B1	220 V								1	4000	3600	S		3600		1,00	1,00	18,2	4	32,0	25,0	0,60	1,79	Ok
3	Ar Condicionado 21000btu	F+N+T	B1	220 V							1		3111	2800	S		2800		1,00	1,00	14,1	4	32,0	25,0	0,35	1,54	Ok
4	Ar condicionado 18000btu	F+N+T	B1	220 V						1			2889	2600	R	2600			1,00	0,60	21,9	4	32,0	16,0	0,75	1,93	Ok
5	Ar condicionado 8500btu	F+N+T	B1	220 V					1				1500	1350	S		1350		1,00	0,60	11,4	4	32,0	16,0	0,40	1,54	Ok
6	Tomadas Copa	F+N+T	B1	220 V				5					3333	3000	R	3000			1,00	0,70	21,6	2,5	24,0	16,0	1,77	2,96	Ok
7	Tomadas sala peq. e refeitorio	F+N+T	B1	220 V			5						625	500	S		500		1,00	0,60	2,6	2,5	24,0	13,0	0,19	1,38	Ok
8	Tomadas salas medias	F+N+T	B1	220 V			10						1250	1000	R	1000			1,00	0,60	7,6	2,5	24,0	13,0	0,28	1,45	Ok
9	Tomadas Sala Principal	F+N+T	B1	220 V			5						625	500	R	500			1,00	1,00	1,7	2,5	24,0	20,0	0,13	1,32	Ok
TOTAL					16	28	20	5	1	1	1	1	19209	16790	R+S	8540	8250	0									

APROVAÇÕES :

Direitos autorais reservados - Lei 9609/73.
Consultar projetos complementares.
Verificar medidas na obra.
Medidas em metros, Divergência entre cotas e escala, prevalece as cotas.
Qualquer alteração deverá ser autorizado pelo responsável técnico
Declaro que a aprovação do projeto não implica no recebimento de taxas, nem do direito de propriedade do terreno

Prefeitura Municipal de de Herval d'Oeste

Rua Nereu Ramos,389 - Centro
89610-000 - Herval d'Oeste - SC

OBRA : Reforma Edificação - Programa Erradicação Infantil

LOCAL : Avenida Beira Rio
Centro - Herval d'Oeste - SC

ÁREA : 216,00M²

DATA : OUT/2013

ESCALA : 1/50

ESPECIFICAÇÕES :

PROJETO-ELÉTRICO

Planta Baixa, Quadros, Diagramas, Detalhes

PRANCHA : 01

PROJETO

EXECUÇÃO

PROPRIETÁRIO

Cleimar Piovesan - Engenheiro Civil - Crea/SC 17.548-6

Prefeitura Municipal - Prefeito

COD. Nº : 0000/0001